MODELO CX40 - CX41 Y CX178

Curva S (Extra Rápido)

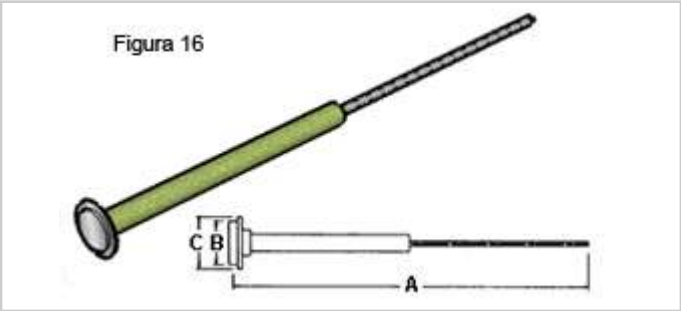

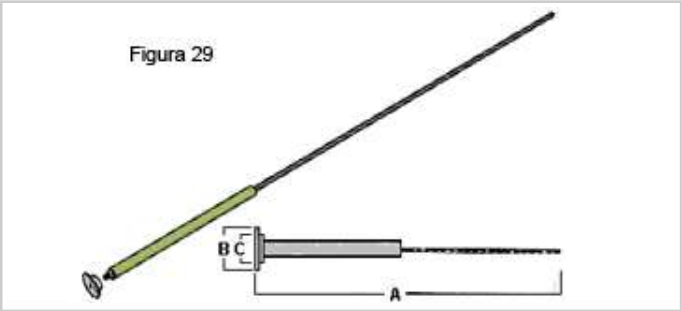

Características generales

Número	Modelo	Figura	Material del cuerpo	A	B	C
40	CX	16	Cartón Impregnado	600	12.7	19.1
41	CX	29	Cartón Impregnado	600	19.1	s/g
178	CX	29	Cartón Impregnado	600	12.7	19.1

Nota: Dimensiones en milímetros.

Los hilos fusibles Delta tipo cabeza y cola modelo CX de fusión Extra-Rápida (S), pueden ser usados en un rango de 15 a 25 KV.

Códigos

Amper	Cabeza fija	Cabeza atornillada
1	CX40-1S15K	CX178-1S15K
2	CX40-2S15K	CX178-2S15K
3	CX40-3S15K	CX178-3S15K
5	CX40-5S15K	CX178-5S15K
8	CX40-8S15K	CX178-8S15K
10	CX40-10S15K	CX178-10S15K
15	CX40-15S15K	CX178-15S15K
20	CX40-20S15K	CX178-20S15K
25	CX40-25S15K	CX178-25S15K
30	CX40-30S15K	CX178-30S15K
40	CX40-40S15K	CX178-40S15K
45	CX40-45S15K	CX178-45S15K
50	CX40-50S15K	CX178-50S15K
60		CX41-60S15K
75		CX41-75S15K
85		CX41-85S15K
95		CX41-95S15K
100		CX41-100S15K

Rangos de fusión curva S (valores en Amp.) 15 a 25 KV

In	Mínimo	Máximo	Mínimo	Máximo	Mínimo	Máximo
(Amp)	300 seg.	300 seg.	10 seg.	10 seg.	0,1 seg.	0,1 seg.
1	1.9	2.4	2.3	2.7	14	17
2	3	3.6	3.5	4.3	18	22
3	5	6	5.2	6.8	30	38
5	6.5	8	7	9	40	47
8	10	16	12	14	42	49
10	13	16	16	18	45	52
15	17	22	18	23	52	65
20	22	28	25	30	70	90
25	30	36	30	40	90	120
30	36	46	38	50	120	150
40	45	56	50	63	150	190
45	56	70	52	80	200	240
50	70	90	60	100	250	320
60	90	110	100	120	300	400
75	110	140	120	150	400	500
85	130	160	160	180	500	600
95	160	180	180	220	600	800
100	180	220	220	280	800	1000

MODELO CX40 - CX41 - CX42 Y CX178

Curva K (Rápido)

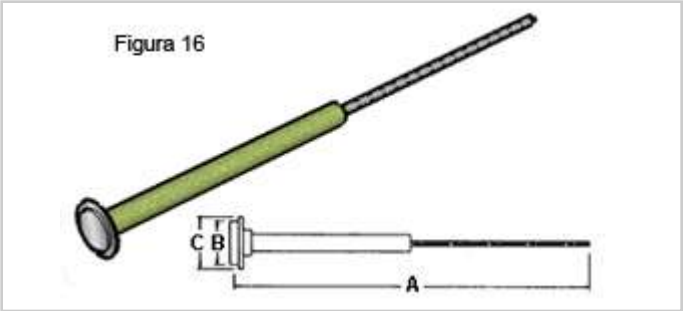

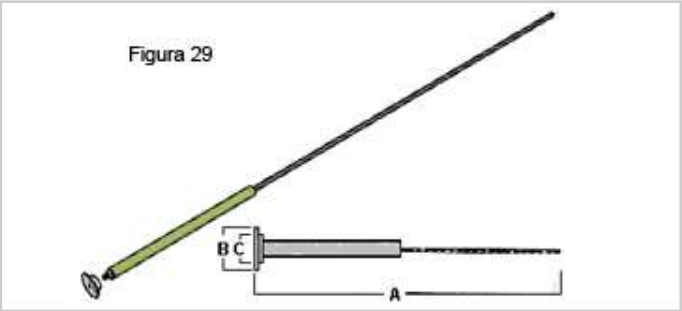

Características generales

Número	Modelo	Figura	Material del cuerpo	A	B	C
40	CX	16	Cartón Impregnado	600	12.7	19.1
41	CX	29	Cartón Impregnado	600	19.1	s/g
42	CX	29	Cartón Impregnado	600	25.4	s/g
178	CX	29	Cartón Impregnado	600	12.7	19.1

Nota: Dimensiones en milímetros.

Los hilos fusibles Delta tipo cabeza y cola modelo CX de fusión Rápida (K), se fabrican en conformidad a la norma ANSI C37.41-42.
Pueden ser usados en un rango de 15 a 25 KV

Códigos

Amper	Cabeza fija	Cabeza atornillada
1	CX40-1K15K	CX178-1K15K
2	CX40-2K15K	CX178-2K15K
3	CX40-3K15K	CX178-3K15K
6	CX40-6K15K	CX178-615K
8	CX40-8K15K	CX178-8K15K
10	CX40-10K15K	CX178-10K15K
12	CX40-12K15K	CX178-12K15K
15	CX40-15K15K	CX178-15K15K
20	CX40-20K15K	CX178-20K15K
25	CX40-25K15K	CX178-25K15K
30	CX40-30K15K	CX178-30K15K
40	CX40-40K15K	CX178-40K15K
50	CX40-50K15K	CX178-50K15K
65		CX41-65K15K
80		CX41-80K15K
100		CX41-100K15K
140		CX42-140K15K
200		CX42-200K15K

Rangos de fusión curva K (valores en Amp.) 15 a 25 KV

In	Mínimo	Máximo	Mínimo	Máximo	Mínimo	Máximo
(Amp)	300 seg.	300 seg.	10 seg.	10 seg.	0,1 seg.	0,1 seg.
1	2	2.4	-	10	-	58
2	4	4.8	-	10	-	58
3	6	7.2	-	10	-	58
6	12	14.4	13.5	20.5	72	86
8	15	18	18	27	97	116
10	19.5	23.4	22.5	34	128	154
12	25	30	29.5	44	166	199
15	31	37.2	37	55	215	258
20	39	47	48	71	273	328
25	50	60	60	90	350	420
30	63	76	77.5	115	4447	546
40	80	96	98	146	565	680
50	101	121	126	188	719	862
65	128	153	159	237	918	1100
80	160	192	205	307	1180	1420
100	200	240	258	388	1520	1820
140	310	372	430	650	2470	2970
200	480	576	760	1150	3880	4650

MODELO CX40 - CX41 - CX42 Y CX178

Curva T (Lento)

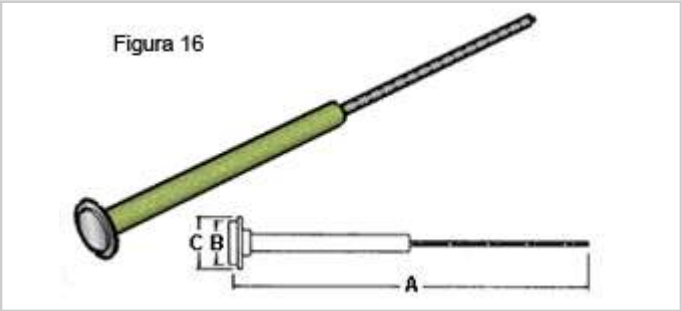

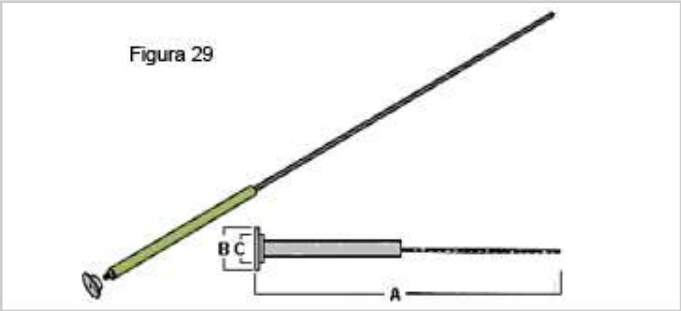

Características generales

Número	Modelo	Figura	Material del cuerpo	A	B	C
40	CX	16	Cartón Impregnado	600	12.7	19.1
41	CX	29	Cartón Impregnado	600	19.1	s/g
42	CX	29	Cartón Impregnado	600	25.4	s/g
178	CX	29	Cartón Impregnado	600	12.7	19.1

Nota: Dimensiones en milímetros.

Los hilos fusibles Delta tipo cabeza y cola modelo CX de fusión Lenta (T), se fabrican en conformidad a la norma ANSI C37.41-42.
Pueden ser usados en un rango de 15 a 25 KV

Códigos

Amper	Cabeza fija	Cabeza atornillada
1	CX40-1T15K	CX178-1T15K
2	CX40-2T15K	CX178-2T15K
3	CX40-3T15K	CX178-3T15K
6	CX40-6T15K	CX178-6T5K
8	CX40-8T15K	CX178-8T15K
10	CX40-10T15K	CX178-10T15K
12	CX40-12T15K	CX178-12T15K
15	CX40-15T15K	CX178-15T15K
20	CX40-20T15K	CX178-20T15K
25	CX40-25T15K	CX178-25T15K
30	CX40-30T15K	CX178-30T15K
40	CX40-40T15K	CX178-40T15K
50	CX40-50T15K	CX178-50T15K
65		CX41-65T15K
80		CX41-80T15K
100		CX41-100T15K
140		CX42-140T15K
200		CX42-200T15K

Rangos de fusión curva T (valores en Amp.) 15 a 25 KV

In	Mínimo	Máximo	Mínimo	Máximo	Mínimo	Máximo
(Amp)	300 seg.	300 seg.	10 seg.	10 seg.	0,1 seg.	0,1 seg.
1	2	2.4	-	11	-	100
2	4	4.8	-	11	-	100
3	6	7.2	-	11	-	100
6	12	14.4	15.3	23	120	144
8	15	18	20.5	31	166	199
10	19.5	23.4	26.5	40	224	269
12	25	30	34.5	52	296	355
15	31	37.2	44.5	67	388	466
20	39	47	57	85	496	595
25	50	60	73.5	109	635	762
30	63	76	93	138	812	975
40	80	96	120	178	1040	1240
50	101	121	152	226	1310	1570
65	128	153	195	291	1650	1975
80	160	192	248	370	2080	2500
100	200	240	319	475	2620	3150
140	310	372	520	775	4000	4800
200	480	576	850	1275	6250	7470

MODELO CX40 Y CX178

Curva H (Lento "High Surge")

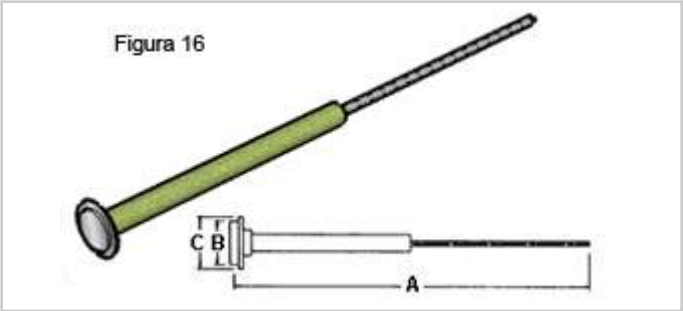

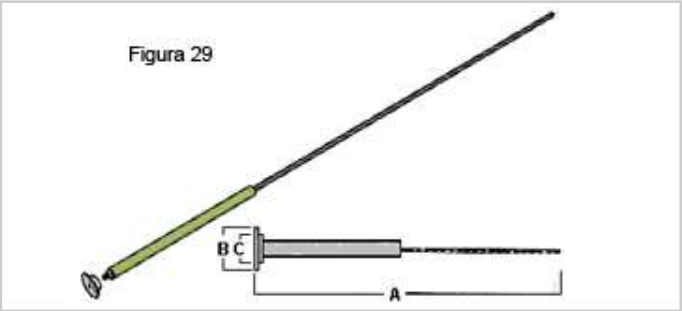

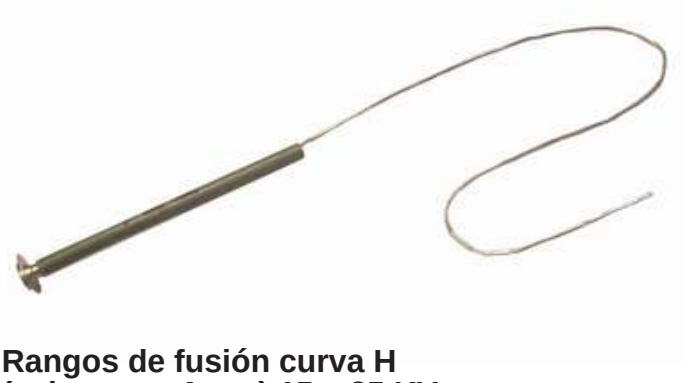

Características generales

Número	Modelo	Figura	Material del cuerpo	A	B	C
40	CX	16	Cartón Impregnado	600	12.7	19.1
178	CX	29	Cartón Impregnado	600	12.7	19.1

Nota: Dimensiones en milímetros.

Los hilos fusibles Delta tipo cabeza y cola modelo CX de fusión Lenta “High Surge” (H), pueden ser usados en un rango de 15 a 25 KV

Cabeza fija

Código	Amper	Fusión
CX40-1H15K	1	H
CX40-2H15K	2	H
CX40-3H15K	3	H
CX40-5H15K	5	H
CX40-8H15K	8	H

Cabeza atornillada

Código	Amper	Fusión
CX178-1H15K	1	H
CX178-2H15K	2	H
CX178-3H15K	3	H
CX178-5H15K	5	H
CX178-8H15K	8	H

Rangos de fusión curva H (valores en Amp.) 15 a 25 KV

In	Mínimo	Máximo	Mínimo	Máximo	Mínimo	Máximo
(Amp)	300 seg.	300 seg.	10 seg.	10 seg.	0,1 seg.	0,1 seg.
1	3	3.5	8	9.5	55	70
2	4	4.8	12	13.5	87	125
3	5.5	6.5	15	17.5	87	125
5	7.8	9.5	15	19	87	125
8	13	16	15	19	87	125

MODELO CX439 Y CX440

Curva S (Extra Rápido)

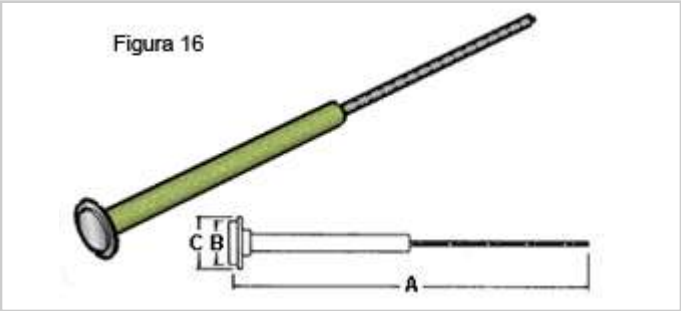

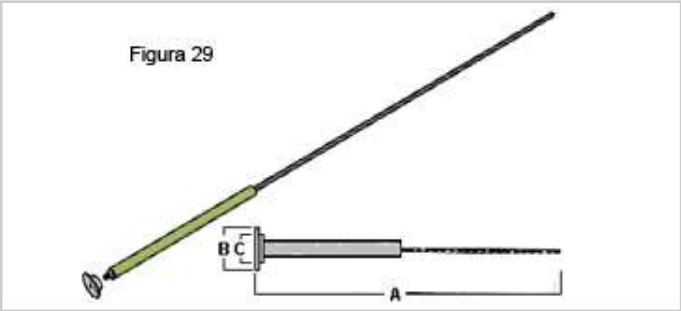

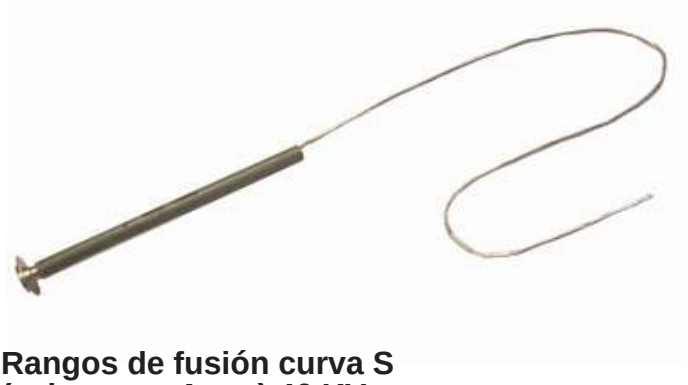

Características generales

Número	Modelo	Figura	Material del cuerpo	A	B	C
439	CX	16	Cartón Impregnado	787	12.7	19.1
440	CX	29	Cartón Impregnado	787	19.1	s/g

Nota: Dimensiones en milímetros.

Los hilos fusibles Delta tipo cabeza y cola modelo CX de fusión Extra-Rápida (S), pueden ser usados hasta 46 KV.

Códigos

Amper	Cabeza fija	Cabeza atornillada
1	CX439-1S46K	-
2	CX439-2S46K	-
3	CX439-3S46K	-
5	CX439-5S46K	-
8	CX439-8S46K	-
10	CX439-10S46K	-
15	CX439-15S46K	-
20	CX439-20S46K	-
25	CX439-25S46K	-
30	CX439-30S46K	-
40	CX439-40S46K	-
45	CX439-45S46K	-
50	CX439-50S46K	-
60	-	CX440-60S46K
75	-	CX440-75S46K
85	-	CX440-85S46K
95	-	CX440-95S46K
100	-	CX400-100S46K

Rangos de fusión curva S (valores en Amp.) 46 KV

In	Mínimo	Máximo	Mínimo	Máximo	Mínimo	Máximo
(Amp)	300 seg.	300 seg.	10 seg.	10 seg.	0,1 seg.	0,1 seg.
1	1.9	2.4	2.3	2.7	14	17
2	3	3.6	3.5	4.3	18	22
3	5	6	5.2	6.8	30	38
5	6.5	8	7	9	40	47
8	10	16	12	14	42	49
10	13	16	16	18	45	52
15	17	22	18	23	52	65
20	22	28	25	30	70	90
25	30	36	30	40	90	120
30	36	46	38	50	120	150
40	45	56	50	63	150	190
45	56	70	52	80	200	240
50	70	90	60	100	250	320
60	90	110	100	120	300	400
75	110	140	120	150	400	500
85	130	160	160	180	500	600
95	160	180	180	220	600	800
100	180	220	220	280	800	1000

MODELO CX439 - CX440 Y CX350

Curva K (Rápido)

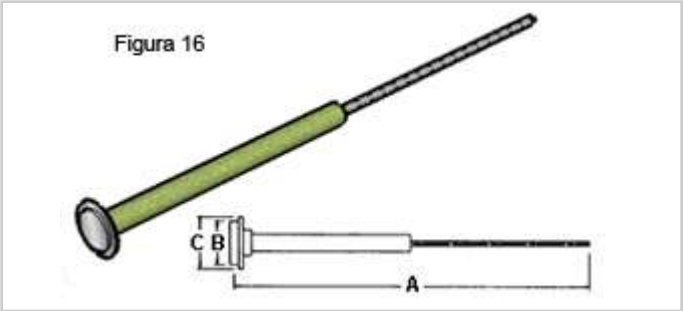

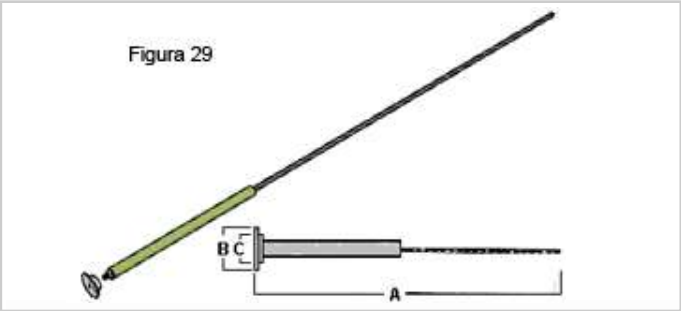

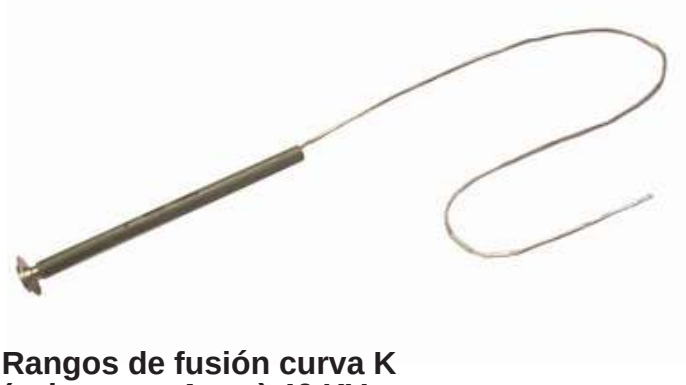

Características generales

Número	Modelo	Figura	Material del cuerpo	A	B	C
439	CX	16	Cartón Impregnado	787	12.7	19.1
440	CX	29	Cartón Impregnado	787	19.1	s/g
350	CX	29	Cartón Impregnado	787	25.4	s/g

Nota: Dimensiones en milímetros.

Los hilos fusibles Delta tipo cabeza y cola modelo CX de fusión Rápida (K), se fabrican en conformidad a la norma ANSI C37.41-42.
Pueden ser usados hasta 46 KV

Códigos

Amper	Cabeza fija	Cabeza atornillada
1	CX439-1K46K	-
2	CX439-2K46K	-
3	CX439-3K46K	-
6	CX439-6K46K	-
8	CX439-8K46K	-
10	CX439-10K46K	-
12	CX439-12K46K	-
15	CX439-15K46K	-
20	CX439-20K46K	-
25	CX439-25K46K	-
30	CX439-30K46K	-
40	CX439-40K46K	-
50	CX439-50K46K	-
65	-	CX440-65K46K
80	-	CX440-80K46K
100	-	CX440-100K46K
140	-	CX350-140K46K
200	-	CX350-200K46K

Rangos de fusión curva K (valores en Amp.) 46 KV

In	Mínimo	Máximo	Mínimo	Máximo	Mínimo	Máximo
(Amp)	300 seg.	300 seg.	10 seg.	10 seg.	0,1 seg.	0,1 seg.
1	2	2.4	-	10	-	58
2	4	4.8	-	10	-	58
3	6	7.2	-	10	-	58
6	12	14.4	13.5	20.5	72	86
8	15	18	18	27	97	116
10	19.5	23.4	22.5	34	128	154
12	25	30	29.5	44	166	199
15	31	37.2	37	55	215	258
20	39	47	48	71	273	328
25	50	60	60	90	350	420
30	63	76	77.5	115	4447	546
40	80	96	98	146	565	680
50	101	121	126	188	719	862
65	128	153	159	237	918	1100
80	160	192	205	307	1180	1420
100	200	240	258	388	1520	1820
140	310	372	430	650	2470	2970
200	480	576	760	1150	3880	4650

MODELO CX439 - CX440 Y CX350

Curva T (Lento)

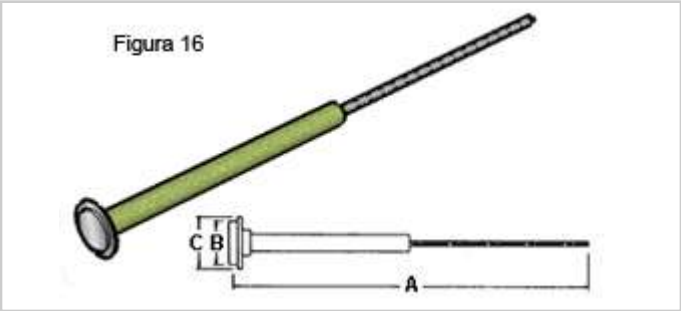

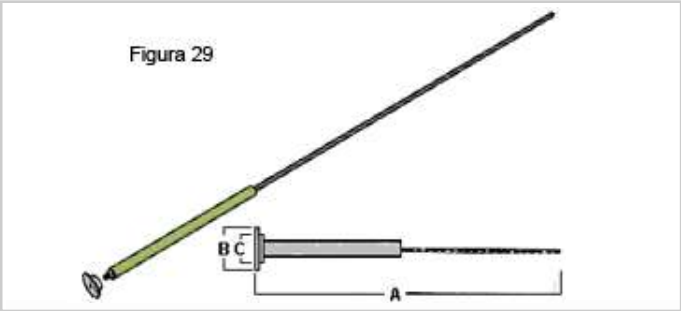

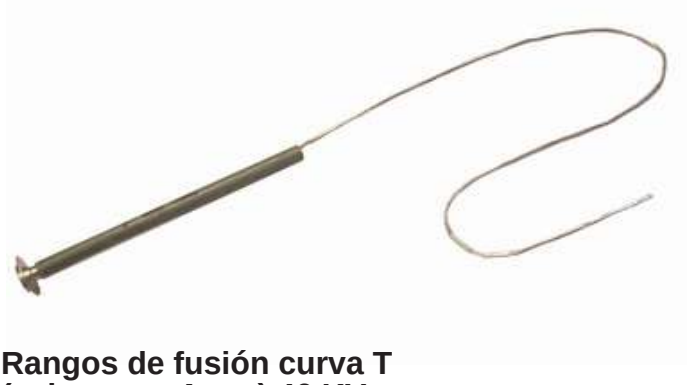

Características generales

Número	Modelo	Figura	Material del cuerpo	A	B	C
439	CX	16	Cartón Impregnado	787	12.7	19.1
440	CX	29	Cartón Impregnado	787	19.1	s/g
350	CX	29	Cartón Impregnado	787	25.4	s/g

Nota: Dimensiones en milímetros.

Los hilos fusibles Delta tipo cabeza y cola modelo CX de fusión Lenta (T), se fabrican en conformidad a la norma ANSI C37.41-42.
Pueden ser usados hasta 46 KV

Códigos

Amper	Cabeza fija	Cabeza atornillada
1	CX439-1T46K	-
2	CX439-2T46K	-
3	CX439-3T46K	-
6	CX439-6T46K	-
8	CX439-8T46K	-
10	CX439-10T46K	-
12	CX439-12T46K	-
15	CX439-15T46K	-
20	CX439-20T46K	-
25	CX439-25T46K	-
30	CX439-30T46K	-
40	CX439-40T46K	-
50	CX439-50T46K	-
65	-	CX440-65T46K
80	-	CX440-80T46K
100	-	CX440-100T46K
140	-	CX350-140T46K
200	-	CX350-200T46K

Rangos de fusión curva T (valores en Amp.) 46 KV

In	Mínimo	Máximo	Mínimo	Máximo	Mínimo	Máximo
(Amp)	300 seg.	300 seg.	10 seg.	10 seg.	0,1 seg.	0,1 seg.
1	2	2.4	-	11	-	100
2	4	4.8	-	11	-	100
3	6	7.2	-	11	-	100
6	12	14.4	15.3	23	120	144
8	15	18	20.5	31	166	199
10	19.5	23.4	26.5	40	224	269
12	25	30	34.5	52	296	355
15	31	37.2	44.5	67	388	466
20	39	47	57	85	496	595
25	50	60	73.5	109	635	762
30	63	76	93	138	812	975
40	80	96	120	178	1040	1240
50	101	121	152	226	1310	1570
65	128	153	195	291	1650	1975
80	160	192	248	370	2080	2500
100	200	240	319	475	2620	3150
140	310	372	520	775	4000	4800
200	480	576	850	1275	6250	7470

MODELO CX439

Curva H (Lento "High Surge")

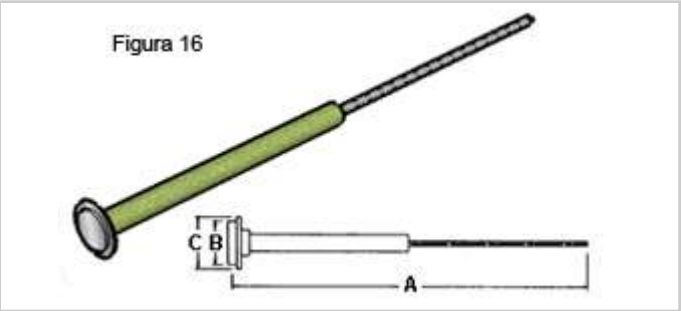

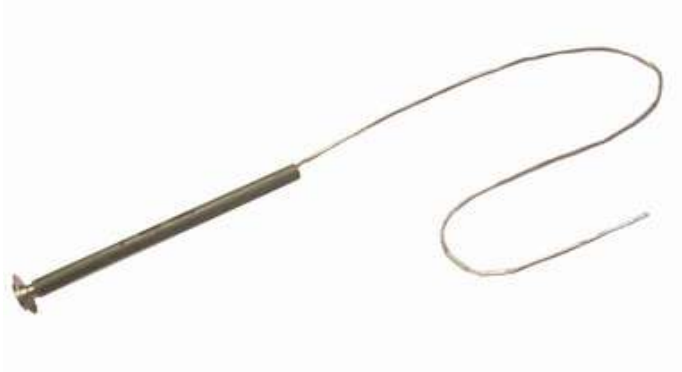

Los hilos fusibles Delta tipo cabeza y cola modelo CX de fusión Lenta “High Surge” (H), pueden ser usados hasta 46 KV

Características generales

Número	Modelo	Figura	Material del cuerpo	A	B	C
439	CX	16	Cartón Impregnado	787	12.7	19.1

Nota: Dimensiones en milímetros.

Cabeza fija

Código	Amper	Fusión
CX439-1H46K	1	H
CX439-2H46K	2	H
CX439-3H46K	3	H
CX439-5H46K	5	H
CX439-8H46K	8	H

Rangos de fusión curva H (valores en Amp.) 46 KV

In	Mínimo	Máximo	Mínimo	Máximo	Mínimo	Máximo
(Amp)	300 seg.	300 seg.	10 seg.	10 seg.	0,1 seg.	0,1 seg.
1	3	3.5	8	9.5	55	70
2	4	4.8	12	13.5	87	125
3	5.5	6.5	15	17.5	87	125
5	7.8	9.5	15	19	87	125
8	13	16	15	19	87	125

MODELO CX150 Y CX151

Curva S (Extra Rápido)

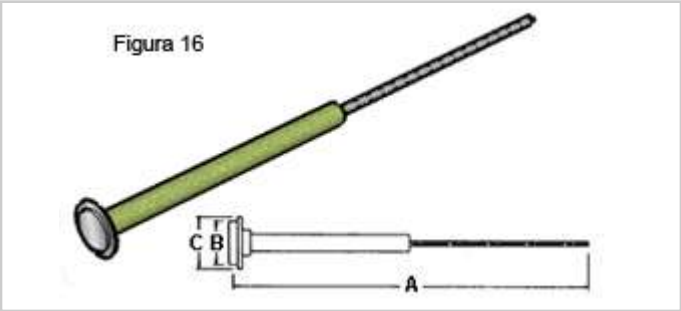

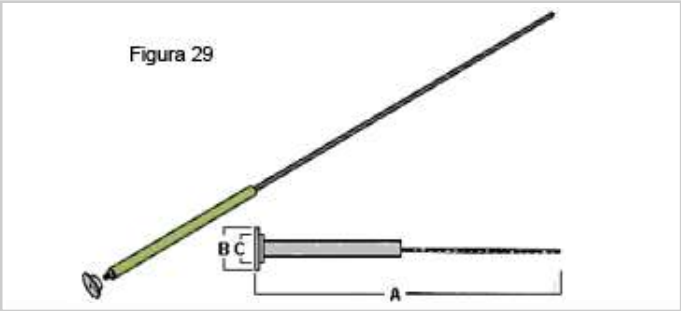

Características generales

Número	Modelo	Figura	Material del cuerpo	A	B	C
150	CX	16	Cartón Impregnado	1016	12.7	19.1
151	CX	29	Cartón Impregnado	1016	19.1	s/g

Nota: Dimensiones en milímetros.

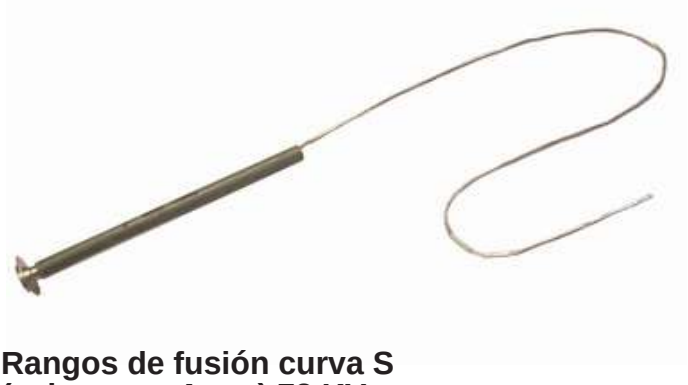

Los hilos fusibles Delta tipo cabeza y cola modelo CX de fusión Extra-Rápida (S), pueden ser usados hasta 72 KV

Códigos

Amper	Cabeza fija	Cabeza atornillada
1	CX150-1S72K	-
2	CX150-2S72K	-
3	CX150-3S72K	-
5	CX150-5S72K	-
8	CX150-8S72K	-
10	CX150-10S72K	-
15	CX150-15S72K	-
20	CX150-20S72K	-
25	CX150-25S72K	-
30	CX150-30S72K	-
40	CX150-40S72K	-
45	CX150-45S72K	-
50	CX150-50S72K	-
60	-	CX151-60S72K
75	-	CX151-75S72K
85	-	CX151-85S72K
95	-	CX151-95S72K
100	-	CX151-100S72K

Rangos de fusión curva S (valores en Amp.) 72 KV

In	Mínimo	Máximo	Mínimo	Máximo	Mínimo	Máximo
(Amp)	300 seg.	300 seg.	10 seg.	10 seg.	0,1 seg.	0,1 seg.
1	1.9	2.4	2.3	2.7	14	17
2	3	3.6	3.5	4.3	18	22
3	5	6	5.2	6.8	30	38
5	6.5	8	7	9	40	47
8	10	16	12	14	42	49
10	13	16	16	18	45	52
15	17	22	18	23	52	65
20	22	28	25	30	70	90
25	30	36	30	40	90	120
30	36	46	38	50	120	150
40	45	56	50	63	150	190
45	56	70	52	80	200	240
50	70	90	60	100	250	320
60	90	110	100	120	300	400
75	110	140	120	150	400	500
85	130	160	160	180	500	600
95	160	180	180	220	600	800
100	180	220	220	280	800	1000

MODELO CX150 - CX151 Y CX464

Curva K (Rápido)

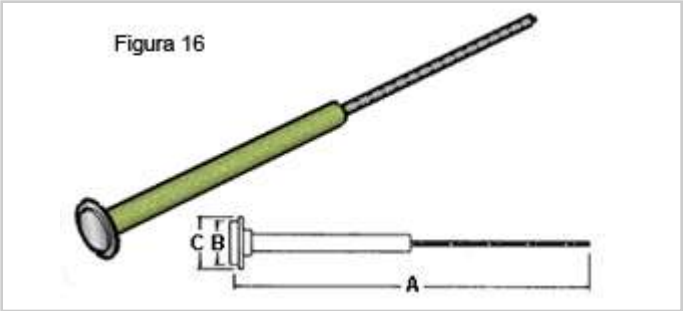

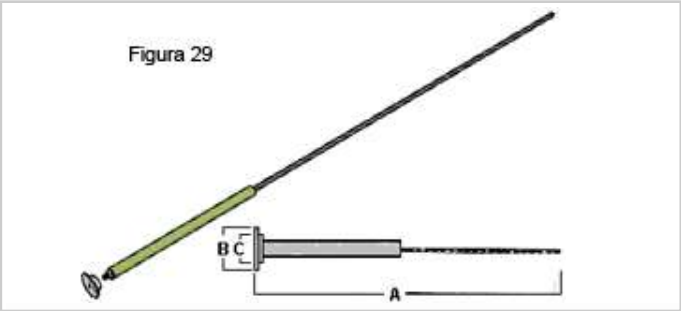

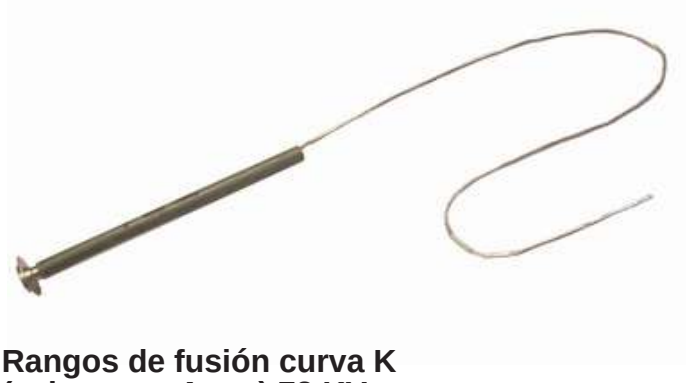

Características generales

Número	Modelo	Figura	Material del cuerpo	A	B	C
150	CX	16	Cartón Impregnado	1016	12.7	19.1
151	CX	29	Cartón Impregnado	1016	19.1	s/g
464	CX	29	Cartón Impregnado	1016	25.4	17.5

Nota: Dimensiones en milímetros.

Los hilos fusibles Delta tipo cabeza y cola modelo CX de fusión Rápida (K), se fabrican en conformidad a la norma ANSI C37.41-42.
Pueden ser usados hasta 72 KV

Códigos

Amper	Cabeza fija	Cabeza atornillada
1	CX150-1K72K	-
2	CX150-2K72K	-
3	CX150-3K72K	-
6	CX150-6K72K	-
8	CX150-8K72K	-
10	CX150-10K72K	-
12	CX150-12K72K	-
15	CX150-15K72K	-
20	CX150-20K72K	-
25	CX150-25K72K	-
30	CX150-30K72K	-
40	CX150-40K72K	-
50	CX150-50K72K	-
65	-	CX151-65K72K
80	-	CX151-80K72K
100	-	CX151-100K72K
140	-	CX464-140K72K
200	-	CX464-200K72K

Rangos de fusión curva K (valores en Amp.) 72 KV

In	Mínimo	Máximo	Mínimo	Máximo	Mínimo	Máximo
(Amp)	300 seg.	300 seg.	10 seg.	10 seg.	0,1 seg.	0,1 seg.
1	2	2.4	-	10	-	58
2	4	4.8	-	10	-	58
3	6	7.2	-	10	-	58
6	12	14.4	13.5	20.5	72	86
8	15	18	18	27	97	116
10	19.5	23.4	22.5	34	128	154
12	25	30	29.5	44	166	199
15	31	37.2	37	55	215	258
20	39	47	48	71	273	328
25	50	60	60	90	350	420
30	63	76	77.5	115	4447	546
40	80	96	98	146	565	680
50	101	121	126	188	719	862
65	128	153	159	237	918	1100
80	160	192	205	307	1180	1420
100	200	240	258	388	1520	1820
140	310	372	430	650	2470	2970
200	480	576	760	1150	3880	4650

MODELO CX150 - CX151 Y CX464

Curva T (Lento)

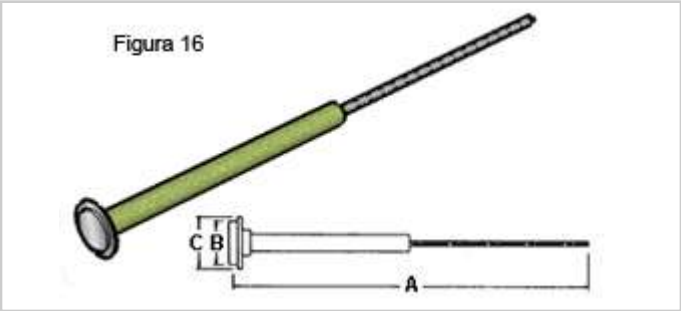

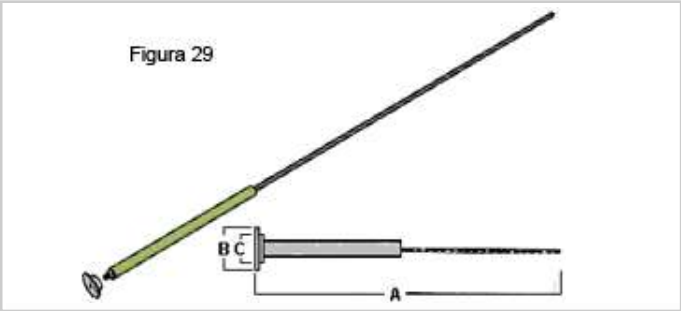

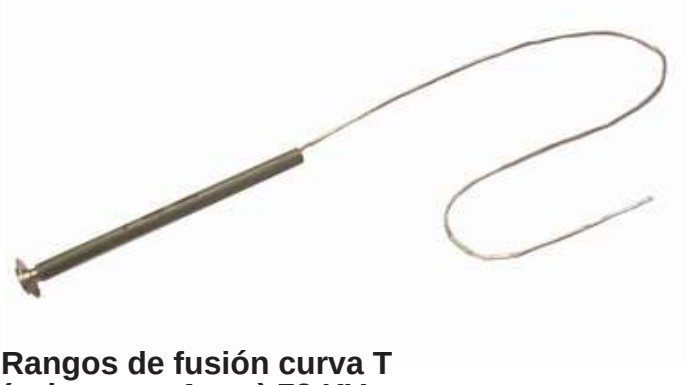

Características generales

Número	Modelo	Figura	Material del cuerpo	A	B	C
150	CX	16	Cartón Impregnado	1016	12.7	19.1
151	CX	29	Cartón Impregnado	1016	19.1	s/g
464	CX	29	Cartón Impregnado	1016	25.4	17.5

Nota: Dimensiones en milímetros.

Los hilos fusibles Delta tipo cabeza y cola modelo CX de fusión Lenta (T), se fabrican en conformidad a la norma ANSI C37.41-42.
Pueden ser usados hasta 72 KV

Códigos

Amper	Cabeza fija	Cabeza atornillada
1	CX150-1T72K	-
2	CX150-2T72K	-
3	CX150-3T72K	-
6	CX150-6T72K	-
8	CX150-8T72K	-
10	CX150-10T72K	-
12	CX150-12T72K	-
15	CX150-15T72K	-
20	CX150-20T72K	-
25	CX150-25T72K	-
30	CX150-30T72K	-
40	CX150-40T72K	-
50	CX150-50T72K	-
65	-	CX151-65T72K
80	-	CX151-80T72K
100	-	CX151-100T72K
140	-	CX464-140T72K
200	-	CX464-200T72K

Rangos de fusión curva T (valores en Amp.) 72 KV

In	Mínimo	Máximo	Mínimo	Máximo	Mínimo	Máximo
(Amp)	300 seg.	300 seg.	10 seg.	10 seg.	0,1 seg.	0,1 seg.
1	2	2.4	-	11	-	100
2	4	4.8	-	11	-	100
3	6	7.2	-	11	-	100
6	12	14.4	15.3	23	120	144
8	15	18	20.5	31	166	199
10	19.5	23.4	26.5	40	224	269
12	25	30	34.5	52	296	355
15	31	37.2	44.5	67	388	466
20	39	47	57	85	496	595
25	50	60	73.5	109	635	762
30	63	76	93	138	812	975
40	80	96	120	178	1040	1240
50	101	121	152	226	1310	1570
65	128	153	195	291	1650	1975
80	160	192	248	370	2080	2500
100	200	240	319	475	2620	3150
140	310	372	520	775	4000	4800
200	480	576	850	1275	6250	7470

MODELO CX150

Curva H (Lento "High Surge")

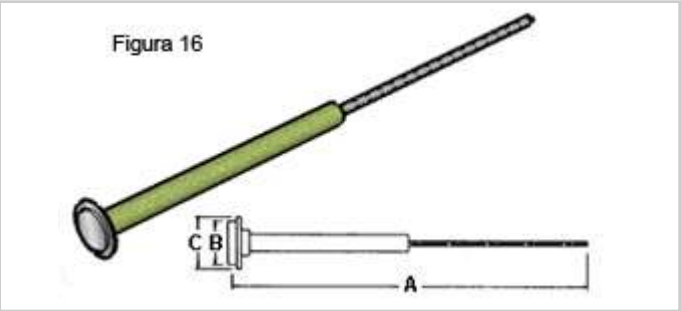

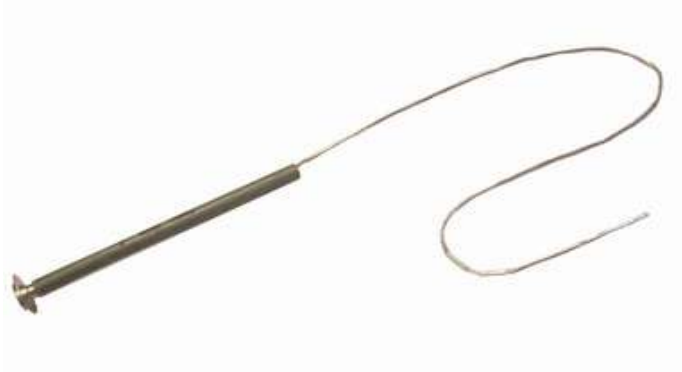

Los hilos fusibles Delta tipo cabeza y cola modelo CX de fusión Lenta “High Surge” (H), pueden ser usados hasta 46 KV

Características generales

Número	Modelo	Figura	Material del cuerpo	A	B	C
150	CX	16	Cartón Impregnado	1016	12.7	19.1

Nota: Dimensiones en milímetros.

Cabeza fija

Código	Amper	Fusión
CX150-1H72K	1	H
CX150-2H72K	2	H
CX150-3H72K	3	H
CX150-5H72K	5	H
CX150-8H72K	8	H

Rangos de fusión curva T (valores en Amp.) 46 KV

In	Mínimo	Máximo	Mínimo	Máximo	Mínimo	Máximo
(Amp)	300 seg.	300 seg.	10 seg.	10 seg.	0,1 seg.	0,1 seg.
1	3	3.5	8	9.5	55	70
2	4	4.8	12	13.5	87	125
3	5.5	6.5	15	17.5	87	125
5	7.8	9.5	15	19	87	125
8	13	16	15	19	87	125

MODELO FX140 Y FX205

Curva S (Extra Rápido)

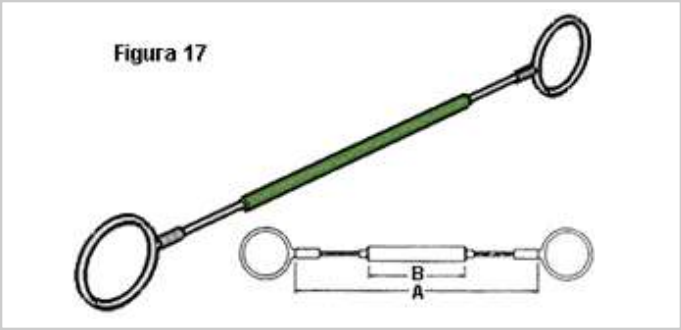

Los hilos fusibles Delta tipo cabeza y cola modelo CX de fusión Extra-Rápida (S), pueden ser usados en un rango de 15 a 18 KV.

Características generales

Número	Modelo	Figura	Voltaje (KV)	Material cuerpo	A	B
140	FX	16	15	Cartón impreg.	200	80
205	FX	17	18	Cartón impreg.	344.5	80

Nota: Dimensiones en milímetros.

Códigos

Amper	Doble argolla 15KV	Doble argolla 18KV
1	FX140-1S15K	FX205-1S18K
2	FX140-2S15K	FX205-2S18K
3	FX140-3S15K	FX205-3S18K
6	FX140-6S15K	FX205-6S18K
8	FX140-8S15K	FX205-8S18K
10	FX140-10S15K	FX205-10S18K
12	FX140-12S15K	FX205-12S18K
15	FX140-15S15K	FX205-15S18K
20	FX140-20S15K	FX205-20S18K
25	FX140-25S15K	FX205-25S18K
30	FX140-30S15K	FX205-30S18K
40	FX140-40S15K	FX205-40S18K
50	FX140-50S15K	FX205-50S18K

Rangos de fusión curva S (valores en Amp.) 15 a 18 KV

In	Mínimo	Máximo	Mínimo	Máximo	Mínimo	Máximo
(Amp)	300 seg.	300 seg.	10 seg.	10 seg.	0,1 seg.	0,1 seg.
1	1.9	2.4	2.3	2.7	14	17
2	3	3.6	3.5	4.3	18	22
3	5	6	5.2	6.8	30	38
5	6.5	8	7	9	40	47
8	10	16	12	14	42	49
10	13	16	16	18	45	52
15	17	22	18	23	52	65
20	22	28	25	30	70	90
25	30	36	30	40	90	120
30	36	46	38	50	120	150
40	45	56	50	63	150	190
45	56	70	52	80	200	240
50	70	90	60	100	250	320

MODELO FX140 Y FX205

Curva K (Rápido)

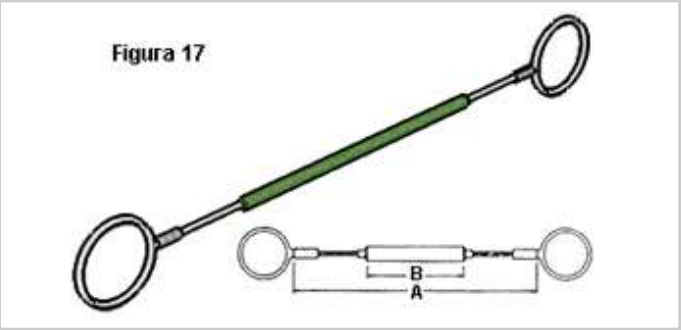

Los hilos fusibles Delta tipo cabeza y cola modelo CX de fusión Rápida (K), pueden ser usados en un rango de 15 a 18 KV.

Características generales

Número	Modelo	Figura	Voltaje (KV)	Material cuerpo	A	B
140	FX	16	15	Cartón impreg.	200	80
205	FX	17	18	Cartón impreg.	344.5	80

Nota: Dimensiones en milímetros.

Códigos

Amper	Doble argolla 15KV	Doble argolla 18KV
1	FX140-1K15K	FX205-1K18K
2	FX140-2K15K	FX205-2K18K
3	FX140-3K15K	FX205-3K18K
6	FX140-6K15K	FX205-6K18K
8	FX140-8K15K	FX205-8K18K
10	FX140-10K15K	FX205-10K18K
12	FX140-12K15K	FX205-12K18K
15	FX140-15K15K	FX205-15K18K
20	FX140-20K15K	FX205-20K18K
25	FX140-25K15K	FX205-25K18K
30	FX140-30K15K	FX205-30K18K
40	FX140-40K15K	FX205-40K18K
50	FX140-50K15K	FX205-50K18K

Rangos de fusión curva K (valores en Amp.) 15 KV

In	Mínimo	Máximo	Mínimo	Máximo	Mínimo	Máximo
(Amp)	300 seg.	300 seg.	10 seg.	10 seg.	0,1 seg.	0,1 seg.
1	2	2.4	-	10	-	58
2	4	4.8	-	10	-	58
3	6	7.2	-	10	-	58
6	12	14.4	13.5	20.5	72	86
8	15	18	18	27	97	116
10	19.5	23.4	22.5	34	128	154
12	25	30	29.5	44	166	199
15	31	37.2	37	55	215	258
20	39	47	48	71	273	328
25	50	60	60	90	350	420
30	63	76	77.5	115	4447	546
40	80	96	98	146	565	680
50	101	121	126	188	719	862
65	128	153	159	237	918	1100
80	160	192	205	307	1180	1420
100	200	240	258	388	1520	1820
140	310	372	430	650	2470	2970
200	480	576	760	1150	3880	4650

MODELO FX140 Y FX205

Curva T (Lento)

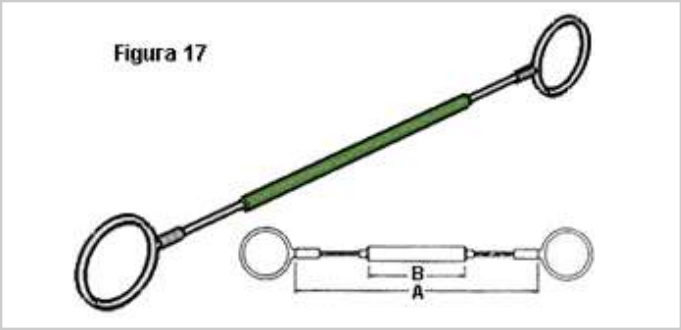

Los hilos fusibles Delta tipo cabeza y cola modelo CX de fusión Lenta (T), pueden ser usados en un rango de 15 a 18 KV.

Características generales

Número	Modelo	Figura	Voltaje (KV)	Material cuerpo	A	B
140	FX	16	15	Cartón impreg.	200	80
205	FX	17	18	Cartón impreg.	344.5	80

Nota: Dimensiones en milímetros.

Códigos

Amper	Doble argolla 15KV	Doble argolla 18KV
1	FX140-1T15K	FX205-1T18K
2	FX140-2T15K	FX205-2T18K
3	FX140-3T15K	FX205-3T18K
6	FX140-6T15K	FX205-6T18K
8	FX140-8T15K	FX205-8T18K
10	FX140-10T15K	FX205-10T18K
12	FX140-12T15K	FX205-12T18K
15	FX140-15T15K	FX205-15T18K
20	FX140-20T15K	FX205-20T18K
25	FX140-25T15K	FX205-25T18K
30	FX140-30T15K	FX205-30T18K
40	FX140-40T15K	FX205-40T18K
50	FX140-50T15K	FX205-50T18K

Rangos de fusión curva T (valores en Amp.) 15 y 18 KV

In	Mínimo	Máximo	Mínimo	Máximo	Mínimo	Máximo
(Amp)	300 seg.	300 seg.	10 seg.	10 seg.	0,1 seg.	0,1 seg.
1	2	2.4	-	11	-	100
2	4	4.8	-	11	-	100
3	6	7.2	-	11	-	100
6	12	14.4	15.3	23	120	144
8	15	18	20.5	31	166	199
10	19.5	23.4	26.5	40	224	269
12	25	30	34.5	52	296	355
15	31	37.2	44.5	67	388	466
20	39	47	57	85	496	595
25	50	60	73.5	109	635	762
30	63	76	93	138	812	975
40	80	96	120	178	1040	1240
50	101	121	152	226	1310	1570

MODELO EX143 Y EX121

Curva S (Extra Rápido)

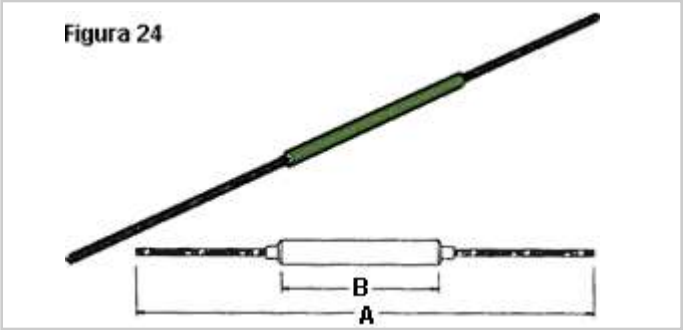

Los hilos fusibles Delta tipo doble cola modelo EX de fusión Extra-Rápida (S), pueden ser usados hasta 15 KV

Características generales

Número	Modelo	Figura	Material del cuerpo	A	B
143	EX	24	Cartón Impregnado	600	125
121	EX	24	Cartón Impregnado	600	100

Nota: Dimensiones en milímetros.

Códigos

Amper	Modelo	Modelo
1	EX143-1S15K	-
2	EX143-2S15K	-
3	EX143-3S15K	-
5	EX143-5S15K	-
8	EX143-8S15K	-
10	EX143-10S15K	-
15	EX143-15S15K	-
20	EX143-20S15K	-
25	EX143-25S15K	-
30	EX143-30S15K	-
40	EX143-40S15K	-
45	EX143-45S15K	-
50	EX143-50S15K	-
60	-	EX121-60S15K
75	-	EX121-75S15K
85	-	EX121-85S15K
95	-	EX121-95S15K
100	-	EX121-100S15K

Rangos de fusión curva S (valores en Amp.) 15 KV

In	Mínimo	Máximo	Mínimo	Máximo	Mínimo	Máximo
(Amp)	300 seg.	300 seg.	10 seg.	10 seg.	0,1 seg.	0,1 seg.
1	1.9	2.4	2.3	2.7	14	17
2	3	3.6	3.5	4.3	18	22
3	5	6	5.2	6.8	30	38
5	6.5	8	7	9	40	47
8	10	16	12	14	42	49
10	13	16	16	18	45	52
15	17	22	18	23	52	65
20	22	28	25	30	70	90
25	30	36	30	40	90	120
30	36	46	38	50	120	150
40	45	56	50	63	150	190
45	56	70	52	80	200	240
50	70	90	60	100	250	320
60	90	110	100	120	300	400
75	110	140	120	150	400	500
85	130	160	160	180	500	600
95	160	180	180	220	600	800
100	180	220	220	280	800	1000

MODELO EX143 - EX121 Y EX107

Curva K (Rápido)

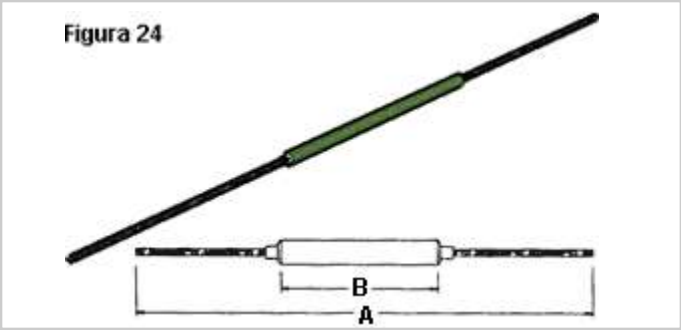

Los hilos fusibles Delta tipo doble cola modelo EX de fusión Rápida (K), se fabrican en conformidad a la norma ANSI C37.41-42.
Pueden ser usados hasta 15 KV

Características generales

Número	Modelo	Figura	Material del cuerpo	A	B
143	EX	24	Cartón Impregnado	600	125
121	EX	24	Cartón Impregnado	600	100
107	EX	24	Cartón Impregnado	600	160

Nota: Dimensiones en milímetros.

Códigos

Amper	Cabeza fija	Cabeza atornillada
1	EX-143-1K15K	-
2	EX-143-2K15K	-
3	EX-143-3K15K	-
6	EX-143-6K15K	-
8	EX-143-8K15K	-
10	EX-143-10K15K	-
12	EX-143-12K15K	-
15	EX-143-15K15K	-
20	EX-143-20K15K	-
25	EX-143-25K15K	-
30	EX-143-30K15K	-
40	EX-143-40K15K	-
50	EX-143-50K15K	-
65	-	EX121-65K15K
80	-	EX121-80K15K
100	-	EX121-100K15K
140	-	EX107-140K15K
200	-	EX107-200K15K

Rangos de fusión curva K (valores en Amp.) 15 KV

In	Mínimo	Máximo	Mínimo	Máximo	Mínimo	Máximo
(Amp)	300 seg.	300 seg.	10 seg.	10 seg.	0,1 seg.	0,1 seg.
1	2	2.4	-	10	-	58
2	4	4.8	-	10	-	58
3	6	7.2	-	10	-	58
6	12	14.4	13.5	20.5	72	86
8	15	18	18	27	97	116
10	19.5	23.4	22.5	34	128	154
12	25	30	29.5	44	166	199
15	31	37.2	37	55	215	258
20	39	47	48	71	273	328
25	50	60	60	90	350	420
30	63	76	77.5	115	4447	546
40	80	96	98	146	565	680
50	101	121	126	188	719	862
65	128	153	159	237	918	1100
80	160	192	205	307	1180	1420
100	200	240	258	388	1520	1820
140	310	372	430	650	2470	2970
200	480	576	760	1150	3880	4650