INDICADORES Y PERCUTORES

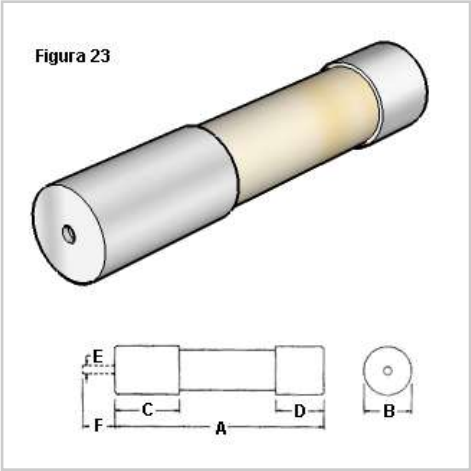

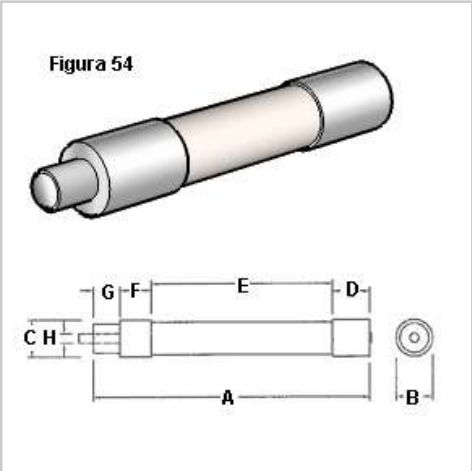

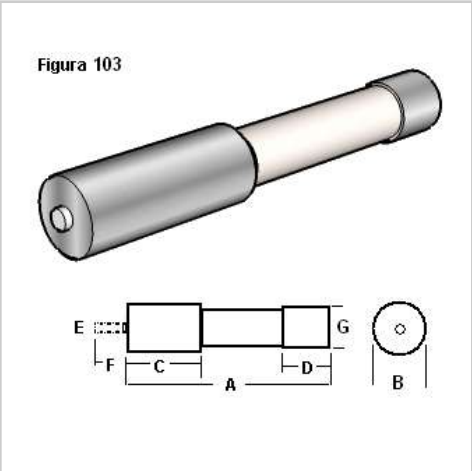

Características generales

Número	Modelo	V máx.	Figura	A	B	C	D	E	F	G	H
135	IQR135-500	500V	23	46	6.3	19	6.5	2.8	6	-	-
136	IQR136-600	600V	23	55.3	6.3	20	6.5	2	6	-	-
185	IQR185-600	600V	23	52	10.3	22	9.5	3	6	-	-
433	IQR433-660	660V	54	67.5	11	6	16	29	15	7	5
497	IQR497-700	700V	103	46	7.5	19	5.6	3	5.6	6.35	-
271	IQR271-1000	1000V	54	85	10.8	6	16	47	15	7	4
364	IQB364-1000	1000V	54	115	10.5	8	5	75	15	10	3.2

Nota: Dimensiones en milímetros.

Los Indicadores y Percutores DELTA de cuerpo cerámico, necesitan a lo menos 10 amperes para su disparo, se conectan en paralelo con fusibles de amperajes superiores a 50 amperes con el objetivo de servir de indicadores de operación del fusible respectivo y así mismo también para actuar sobre dispositivos de señalización, alarmas o desconectadores en sistemas trifásicos o polifásicos en general.

Necesitan un voltaje mínimo de operación de 50V.
La fuerza del dispositivo dependiendo del modelo es superior a 750 grs.